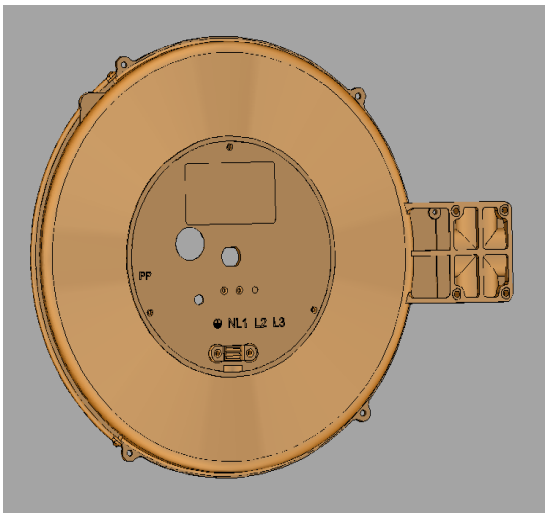

Gehäuseschale Kabelseite FTS 260 orange

Art.-Nr. 50753000
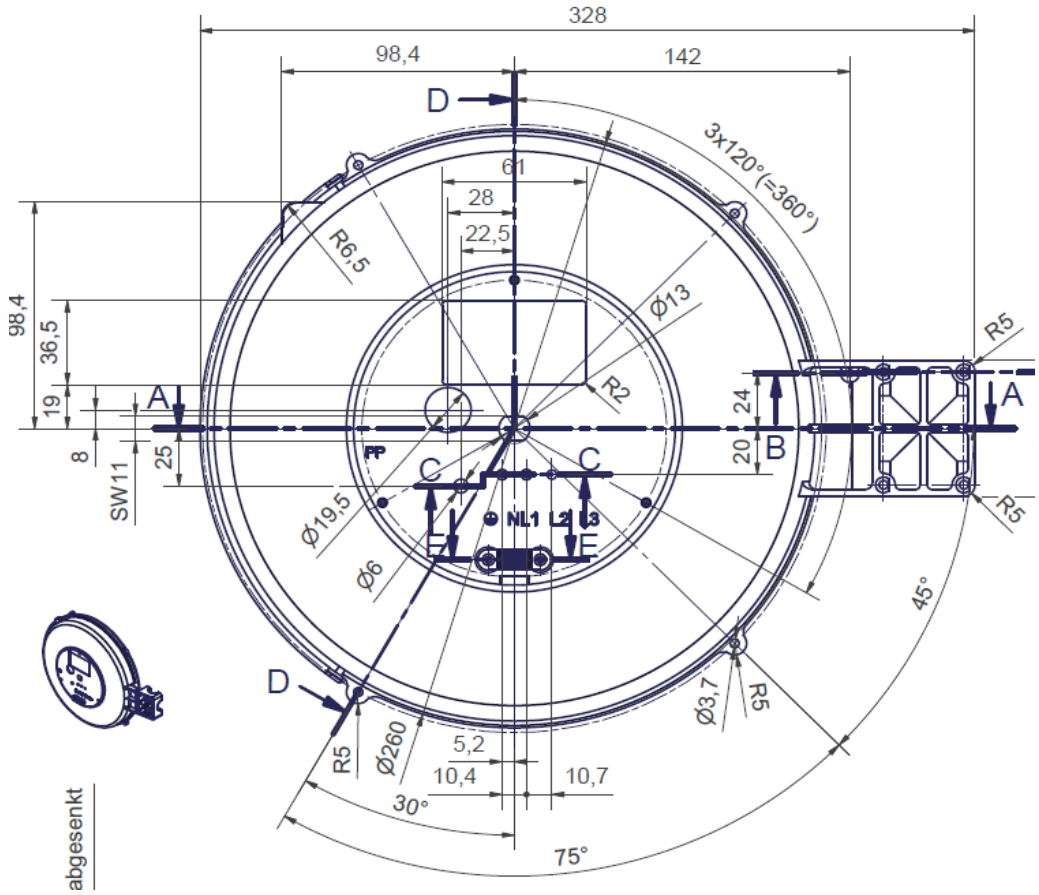
Schutzklasse	
Kabel (m)	
Bestückung	
Nennspannung	
Leistung aufgewickelt	
Leistung abgewickelt	
Gewicht (kg)	0.26
Material	Kunststoff
Einbauten	
Ausführung	Für FT/FTS 260
Tragkraft (kg)	-
EAN	4013046052809