Schutztuelle nach VG 96923-3 Form H
protection bushing according to VG 96923-3 style H

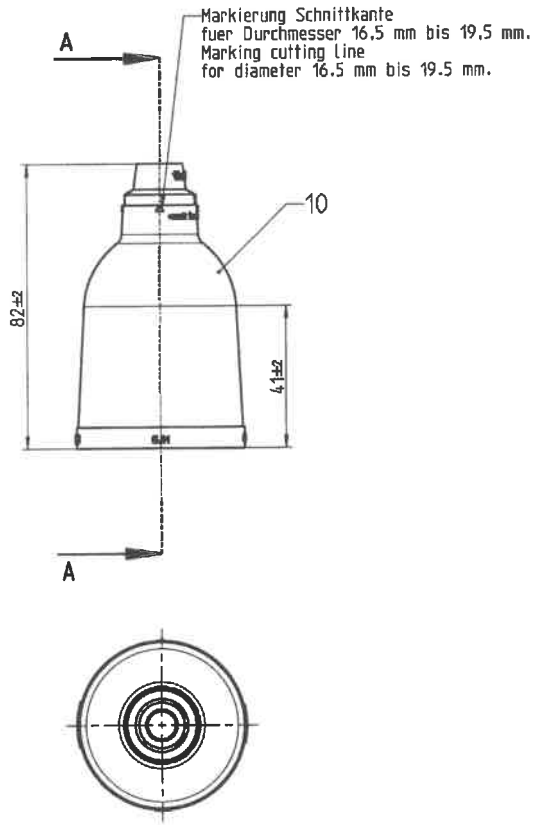

A-A

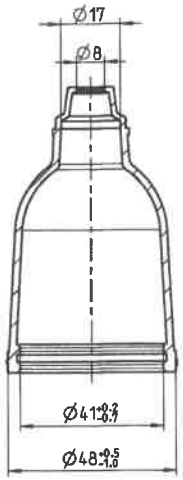

Passend fuer Leitungsdurchmesser 8 mm bis 11 mm und 16,5 mm bis 19,5 mm

Lieferzustand
delivery state

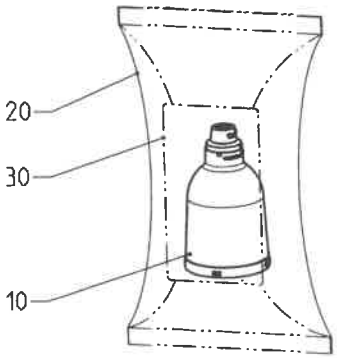

1:2

Die Darstellung der Teilepositionierung kann vom Lieferzustand abweichen
portrayal of part position can deviate from delivery condition

Pos. pos.	Stueck quant.	Benennung title	Bemerkung note
30	1	Etikett label	mittig auf dem Beutel platziert, Aufdruck nicht dargestellt placed central on bag, imprint not shown
20	1	PE-Beutel PE bag	
10	1	Schutztuelle protection bushing	

Versorgungs-Nr: 5975-12-122-4462
Stock-No.: 5975-12-122-4462

PIK-AS Austria GmbH
Elektrotechnische Fabrikate
AT-7433 Mariasdorf 153
T: +43 3353 7613 office@pikas.at

Einzelheiten der Ausfuehrung bleiben dem Hersteller ueberlassen.
Details of design let to manufacturer's option.

Zk-Nr. Chg.-No.	Index Index	Beschreibung Description	Datum Date	Gnehm. Drawn	Gepr. Chk.	Gen. Appd.
100000007216	-	Neuteil; new part;	10.05.16	SI		—

Weitergabe sowie Vervielfältigung dieser Unterlage, Verwertung und Mitteilung ihres Inhalts nicht gestattet, soweit nicht ausdrücklich zugestanden. Zuwiderhandlungen verpflichten zu Schadensersatz. Alle Rechte für den Fall der Patenterteilung oder Gebrauchsmuster-Eintragung vorbehalten.

Transmission and copy of this document, exploitation and information about its contents not allowed, except when specially permitted. Contraventions obliges to damds. All rights to be reserved in case of grant of patents or protection of registered designs.

Ausgangsteil, Rohteil/Source part, raw part: -

System-Schlüssel/System code: Pro/Engineer Rel2001

Ref. Nr./Ref. No.

Werkstoff/Material

Halbzeug/Semifinished product

Maße werden bei Abnahme besonders geprüft
Dimensions are specially checked by acceptance procedure

	Datum Date	Name Name
Gez. Drawn	10.05.16	Schickling
Gepr. Chk.	10.05.16	
Gen. Appd.		
2. -Gepr. 2. -Chk.		

Zulässige Abweichungen für Maße ohne Toleranzangabe nach
Allowed deviations for dimensions without tolerance specification according to

Zulässige Abweichungen für Winkel ohne Toleranzangabe
Allowed deviations for angles without tolerance specification

Behandlung/Treatment

Oberfläche/ Surface

Projekt/Project: -

Benennung/Title: Schutztuelle 12P/24V
protective bushing 12P/24V

Maßstab/Scale: 1:1

Gewicht/Weight: 31.5g

Ersatz für/Replacement for

Ersetzt durch/Replaced by

Benennung/Identity: KD

Zeichnungs-Nr./No. of drawing: 382757

Blatt/Sheet 1 von/of 1 Blätter/Sheets

Format/Size: A2